A-A (1 : 5)

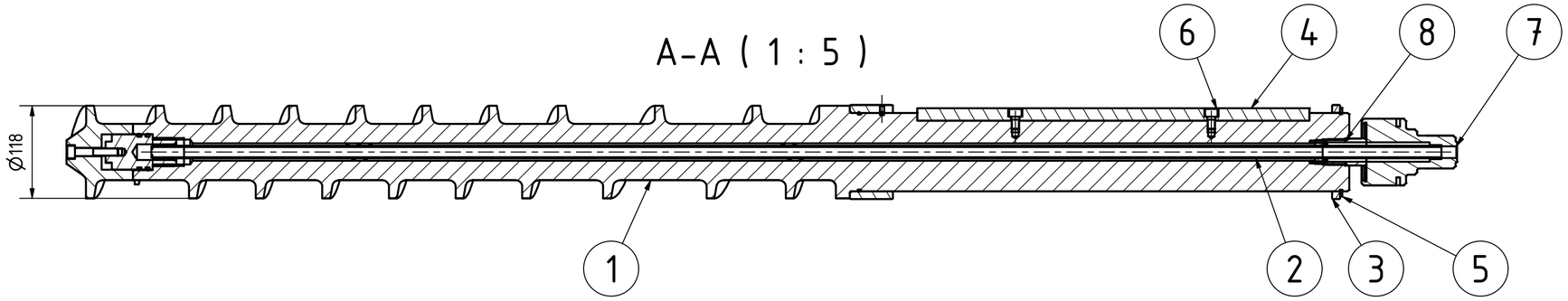

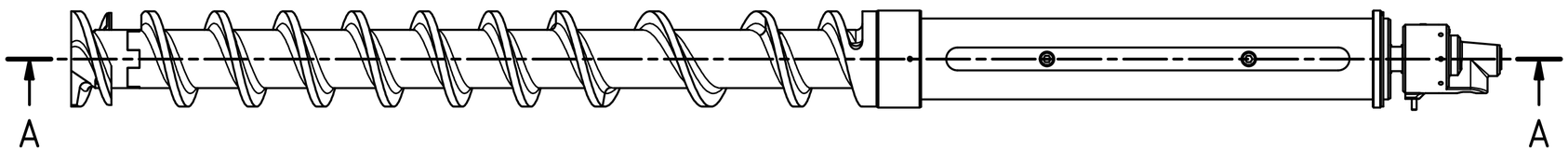

Rev.	Änderungstext	rev.Datum	Freigabe
–			

Gewicht in kg: 78,1 kg

Allg. Toleranzen: ISO 2768-1 m, ISO 2768-2 K

M 1 : 5

Auftrag

Halbzeug

Werkstoff

	Datum	Name
Bearb.	17.10.2023	H.Rochner
Änderung		
Freigabe	18.10.2023	H.Rochner

Schnecke komplett

Ersatzteilschaubild

ECT kema – Extrusion for Ceramic Technology

P2906.07.00.00.000

Blatt 1 / 1

A2

Weitergabe sowie Vervielfältigung dieser Unterlage, Verwertung und Mitteilung ihres Inhaltes nicht gestattet, soweit nicht ausdrücklich zugestanden. Zuwiderhandlungen verpflichten zu Schadenersatz. Alle Rechte für den Fall der Patenterteilung oderGebrauchsmuster-Eintragung vorbehalten.